SEZIONE A-A
scala 1:50

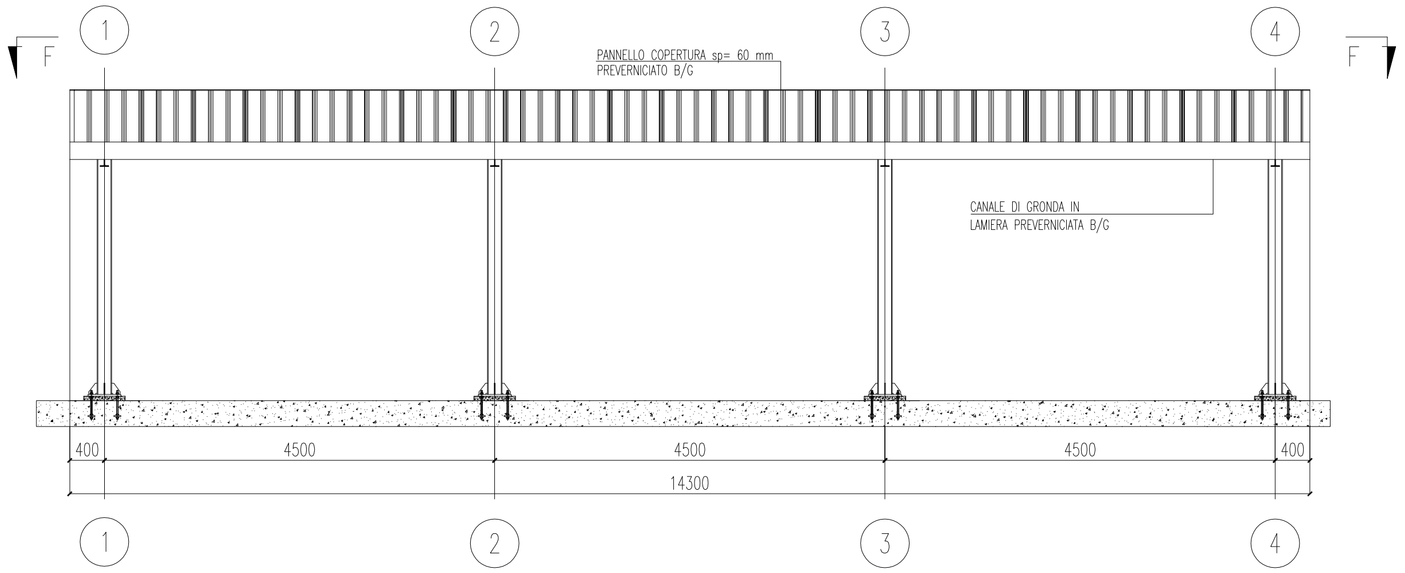

SEZIONE B-B
scala 1:50

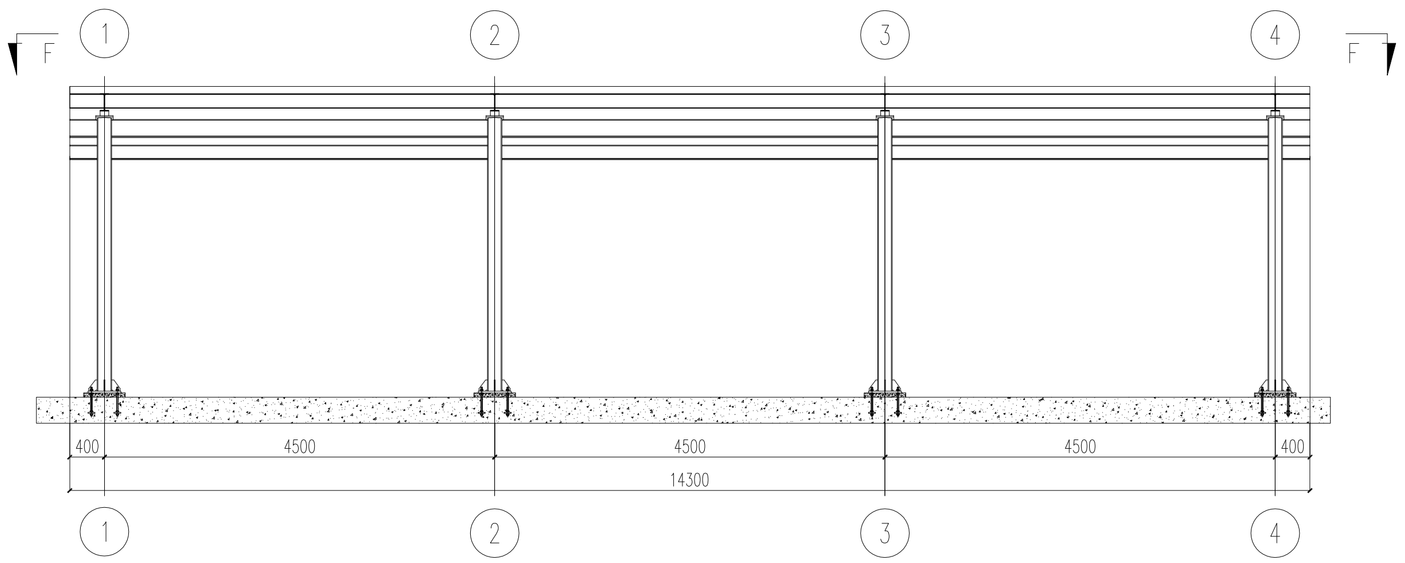

SEZIONE F-F- COPERTURA
scala 1:50

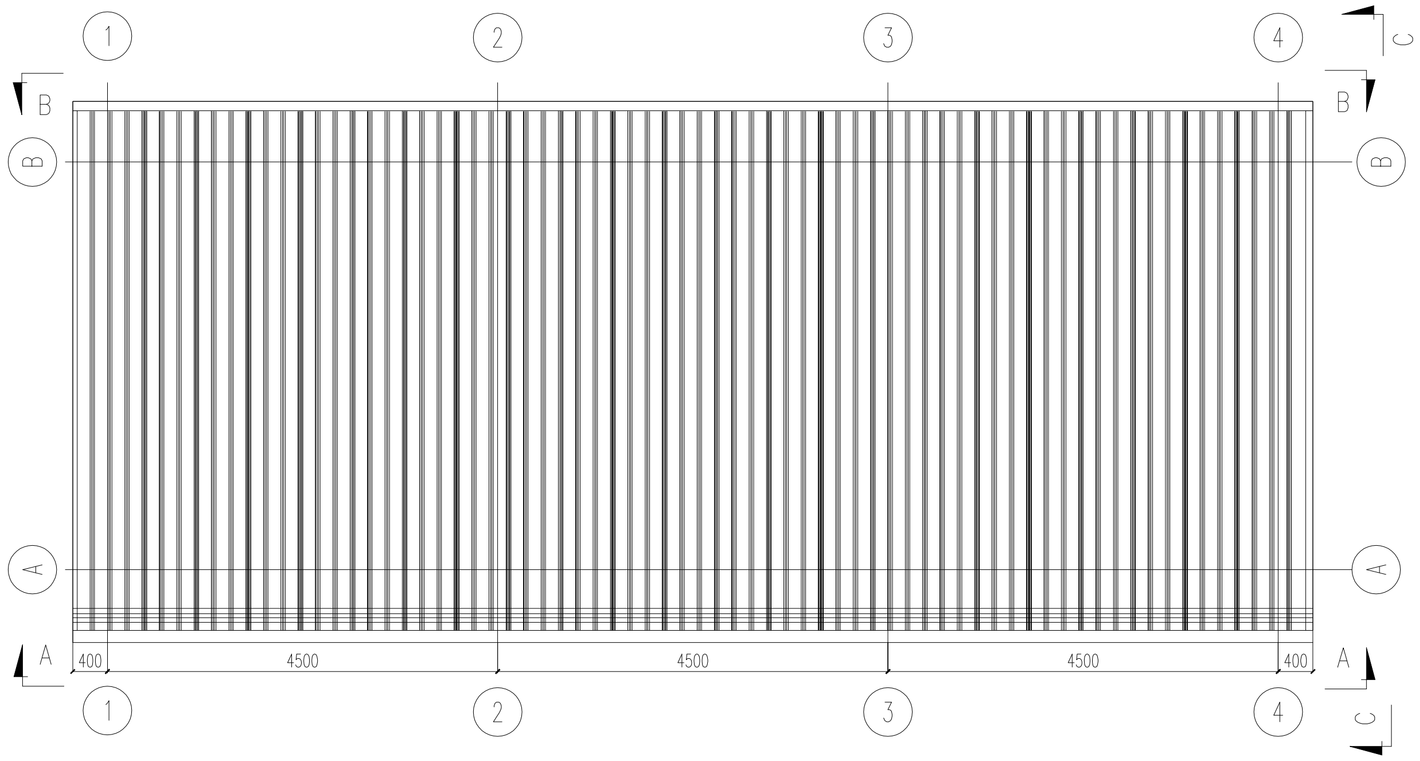

SEZIONE C-C
scala 1:50

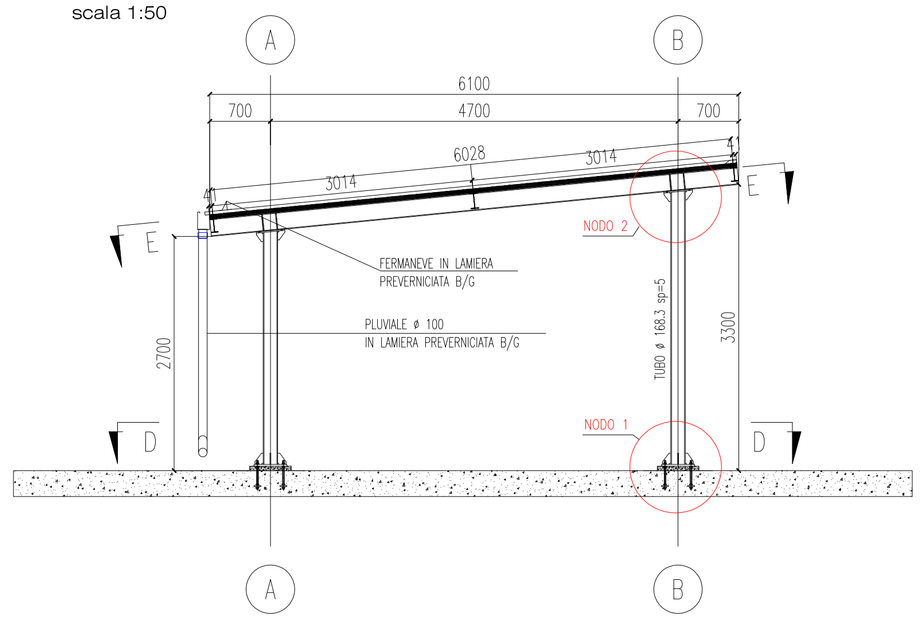

NODO N1
scala 1:10

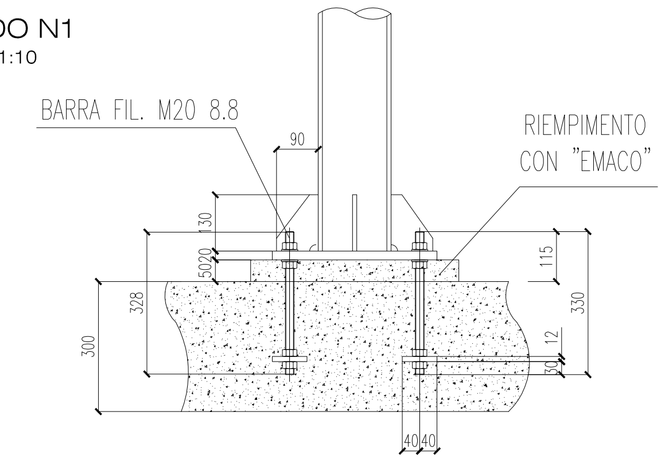

SEZIONE A-A

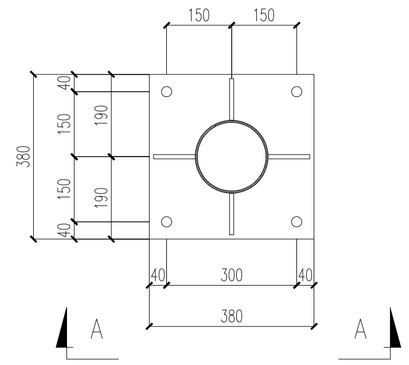

NODO N2
scala 1:10

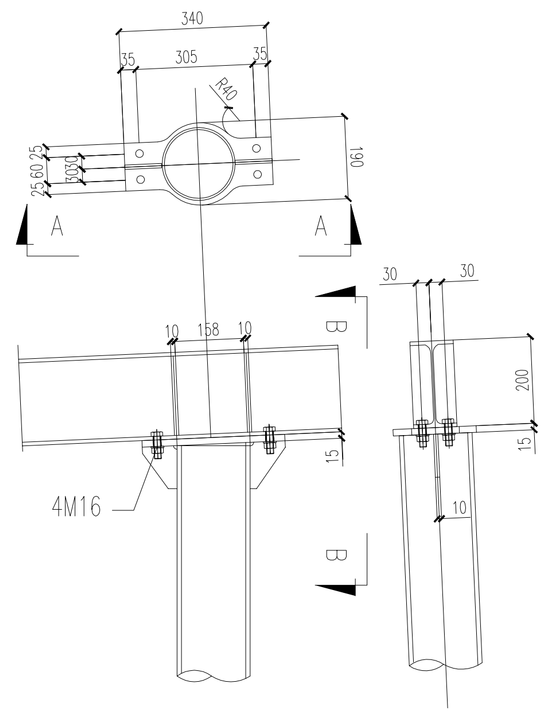

SEZIONE A-A SEZIONE B-B

PRESCRIZIONI GENERALI
NORMA DI RIFERIMENTO UNI EN 1090 parte 1-2

MATERIALI UNI EN10027-1
- [ ] S235JR (Fe 360 B)
- [ ] S275JR (Fe 430 B)
- [x] S355JR (Fe 510 B)

SALDATURE
- SEZIONE TIPICA SALDATURE
Le saldature a cordoni d'angolo, ove non indicate, vanno così ralizzate
- PROCEDIMENTO
  - [x] Sotto gas protettore (MAG)
  - [x] Ad arco sommerso
- CONTROLLI
Dimensionale 100%
Visivo 100%

S2 S1 H S1>S2 SP=0.7xS2

BULLONERIA
- [x] NORMALI SB
VT 8.8 DD 8 RST — EN 15048
- [ ] ALTA RESISTENZA HR
VT 8.8 DD 8 RST — UNI EN 14399-3
- [ ] ALTA RESISTENZA HV
VT 8.8 DD 8 RST — UNI EN 14399-4

MOMENTO DI SERRAGGIO EN 14399

PROTEZIONE SUPERFICIALE STRUTTURA
- [ ] Grezzo
- [x] Zincatura a caldo UNI EN ISO 1461
- [ ] Sabbiatura SA 2 1/2 ____
- [ ] Primer tipo ____
Mani n. ____ gr./mq ____
- [ ] Vernice a finire tipo ____
RAL ____
Mani n. ____ gr./mq ____

CONTROLLI
livello imperfezioni C (UNI EN ISO 5817)
- [x] VISIVO 100%
- [ ] CND ____
- [ ] ____

PROTEZIONE SUPERFICIALE BULLONERIA
- [ ] Nera
- [x] Zincatura elettrolitica UNI EN ISO 4042
- [ ] Zincatura a caldo UNI EN ISO 10684
- [ ] ____

CLASSE DI ESECUZIONE
NORMA DI RIFERIMENTO UNI EN 1090

CONSEQUENCE CLASSES		CC1		CC2		CC3	
SERVICE CATEGORIES		SC1	SC2	SC1	SC2	SC1	SC2
PRODUCTION CATEGORIES	PC1	EXC1	EXC2	EXC2	EXC3	EXC3	EXC3
	PC2	EXC2	EXC2	EXC2	EXC3	EXC3	EXC4

Verificare in cantiere le lunghezze
Verificare i disegni con le Tav. architettoniche.
EFFETTUARE il prelievo dei saggi dei profili come da ntc 2018 metallici da sottoporre alle relative prove come prescritto dalle norme vigenti.

PANNELLO COPERTURA
scala 1:50

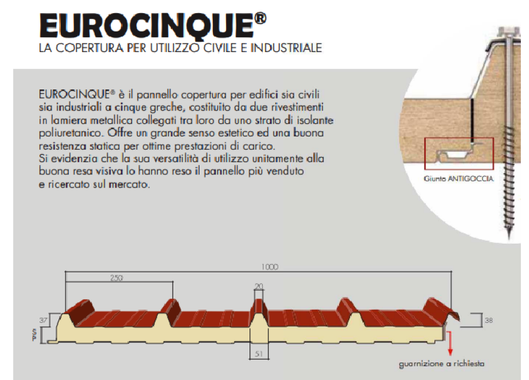

COMUNE:	OZZERO (MI)	
OGGETTO:	REALIZZAZIONE CENTRO DI RACCOLTA RIFIUTI (in via Galvani - località Soria - Ozzero - MI) STRUTTURE IN ACCIAIO - TETTOIA: ASSIEME E PARTICOLARI	
COMMITTENTE:	Consorzio dei Comuni dei Navigli via Cesare Battisti n. 2 20800 - Albairate (MI)	TAV. 5 STR.
PROGETTO:	PROGETTO DEFINITIVO-ESECUTIVO	
IL TECNICO :	dott. ing. Paolo PICCIOLI CAPPELLI corso Novara 16 - 27029 - Vigevano (PV) tel fax: 0381-82590 - studio.sapica@gmail.com	

SCALA: indicata	DATA: ottobre 2018	AGG:	AGG:	AGG: